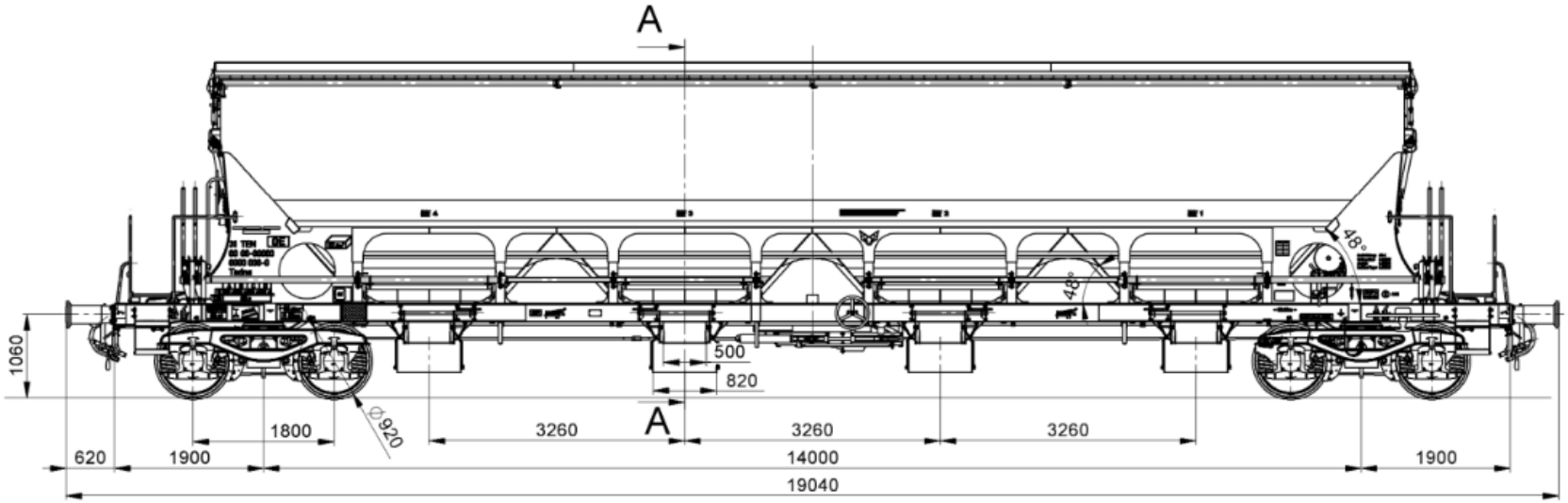
A
A
1060
500
820
48°
48°
Ø920
1800
3260
3260
3260
620
1900
14000
1900
19040

A-A

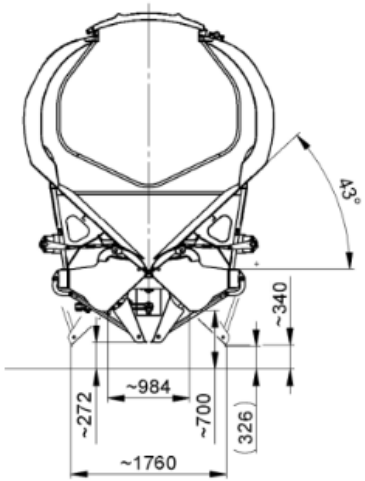
43°
~340
~984
~272
~700
(326)
~1760

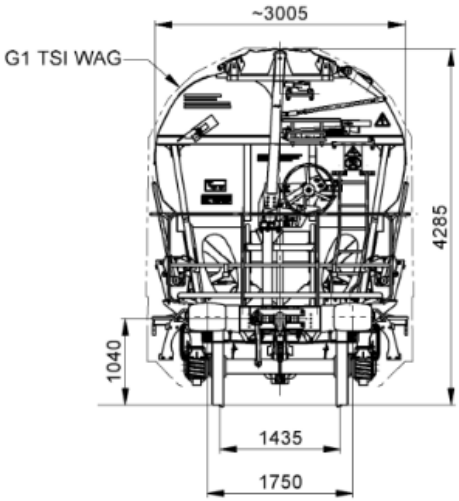
~3005
G1 TSI WAG
4285
1040
1435
1750